Blue Current



Blue Current

HomePro

Installatiehandleiding

Inhoudsopgave

1. Inleiding 3
1.1. Over dit document 3
1.2. Gebruikte symbolen 3
1.3. Woordenlijst 4

2. Veiligheid 5

3. Overzicht van de lader 6
3.1. De doos controleren 6
3.2. Onderdelenoverzicht 7
3.3. Kleuren van de status-LED's 7
3.4. Interne aansluitingen 8

4. De installatie voorbereiden 9
4.1. Functies van enkele lader 10
4.2. Netwerkaansluiting 11
4.3. Benodigd gereedschap 12
4.4. Een locatie kiezen 12
4.5. Kabels naar de locatie leggen 13

5. Installatie 14
5.1. De lader aan de wand monteren 14
5.2. De stroomkabel aansluiten 17
5.3. De vaste laadkabel aansluiten - uitsluitend voor modellen met vaste kabel 19
5.4. Het voorpaneel plaatsen 20
5.5. Een netwerkaansluiting maken 20
5.6. De lader sluiten 22
5.7. De voeding schakelen 22

6. Inbedrijfstelling 23
6.1. Verbinding met de wifi-hotspot van de lader maken 23
6.2. De online installatiewizard voltooien 24
6.3. De voorpanelen bevestigen 27

7. Probleemoplossing 27

8. Buiten bedrijf stellen 28

9. Afvoeren 29

Bijlage A: Conformiteitsverklaring 30

Bijlage B: Aansprakelijkheids-verklaring 30

Bijlage C: Modelidentificatiestring 31

1. Inleiding

1.1. Over dit document

Deze installatiehandleiding maakt deel uit van de bij de Blue Current HomePro geleverde technische documentatie en is geschreven om veilig en correct gebruik van de lader te verzekeren. Bewaar deze handleiding als naslagwerk.

Gebruik de lader uitsluitend onder de omgevingsomstandigheden zoals beschreven in het op **bluecurrent.nl** beschikbare specificatieblad.

Lees voordat u de lader gaat installeren alle in deze handleiding opgenomen veiligheidswaarschuwingen en volg deze op.

1.2. Gebruikte symbolen

Deze handleiding bevat symbolen die nuttige informatie als aanvulling op de tekst en afbeeldingen van de instructies aangeven.

Veiligheidswaarschuwingen

Symbool	Betekenis
WAARSCHUWING!	Kan leiden tot ernstig of zelfs fataal letsel als deze instructie wordt genegeerd of niet correct wordt opgevolgd.

Aan het begin van een paragraaf gegeven veiligheidswaarschuwingen gelden voor de gehele paragraaf.

Overige symbolen

Symbool	Betekenis
MEDEDELING	Kan leiden tot schade aan het product als deze instructie wordt genegeerd of niet correct wordt opgevolgd.
Opmerking	Informatie bedoeld als aanvulling of voor het benadrukken van een instructie.

1.3. Woordenlijst

Afkortingen

Afkorting	Betekenis
AC	Alternating Current (wisselstroom)
CP	Control Pilot
CT	Current Transformer (stroomtransformator)
EV	Elektrisch Voertuig
IK	Impact Protection (schokbestendigheid)
IP	Ingress Protection (bescherming tegen binnendringing)
LED	Light Emitting Diode (lichtgevende diode)
LTE	Long Term Evolution
MCB	Mains Circuit Breaker (stroomonderbreker)
NFC	Near-Field Communication
OCPP	Open Charge Point Protocol
QR	Quick Response
RCD	Residual Current Device (aardlekschakelaar)
RFID	Radio-Frequency Identification
WLAC	White-Label AC Charger
WLAN	Wireless Local Area Network (draadloos lokaal netwerk)

Meeteenheden

Eenheid	Beschrijving
A	ampère
dBm	decibel-milliwatt
Hz	hertz
kW	kilowatt
kWh	kilowattuur
m	meter
mm	millimeter
V	volt

2. Veiligheid

De lader is exclusief bedoeld voor het laden van EV's die geschikt zijn voor type 2 laders. Lees voordat u de lader gaat installeren deze veiligheidsvoorschriften en volg deze op.

De installateur is verantwoordelijk voor het installeren van de lader volgens alle relevante voor het land specifieke normen en lokale voorschriften die niet in deze handleiding worden besproken.

WAARSCHUWING!

- De installatie moet worden uitgevoerd door een erkende installateur die deze handleiding heeft gelezen.
- Schakel voordat u de lader gaat installeren, hieraan onderhouds- en/of reparatiewerkzaamheden gaat uitvoeren of buiten gebruik gaat stellen de netvoeding uit en pas de juiste lockout/tagout-procedure toe om het risico van een elektrische schok te vermijden.
- Laat de voeding uitgeschakeld tot u de installatie van de lader heeft voltooid en het voorpaneel heeft gesloten.
- Installeer de lader niet onder natte weersomstandigheden of bij een vochtigheidsgraad van meer dan 95%.
- Installeer de lader niet in de buurt van brandbare stoffen of warmtebronnen.
- Installeer de lader of de laadkabel niet als deze beschadigd of defect is.
- Installeer de lader altijd met een hiervoor bedoelde voorafgaande stroomonderbreker (MCB) en een aardlekschakelaar (RCD). De MCB (karakteristiek B of C) moet een nominale stroomsterkte in overeenstemming met de lokale netvoeding en de vereiste laadstroom (max. 40 A) hebben. De RCD moet type A (30 mA) of type B (30 mA) zijn, afhankelijk van de lokale voorschriften.
- Raadpleeg de lokale installatienormen voor aanvullende eisen.

MEDEDELING

- Laat de voertuigconnector van de laadkabel niet op de grond liggen.
- Verwijder of wijzig niet de op de lader aangebrachte markeringen of labels.
- Vervoer de lader uitsluitend in de originele verpakking.
- Minimaal vereiste netwerkkabels zijn UTP (Cat 5), maar wij adviseren gebruik van S/FTP (Cat 6) kabels voor stabiliteit.

3. Overzicht van de lader

3.1. De doos controleren

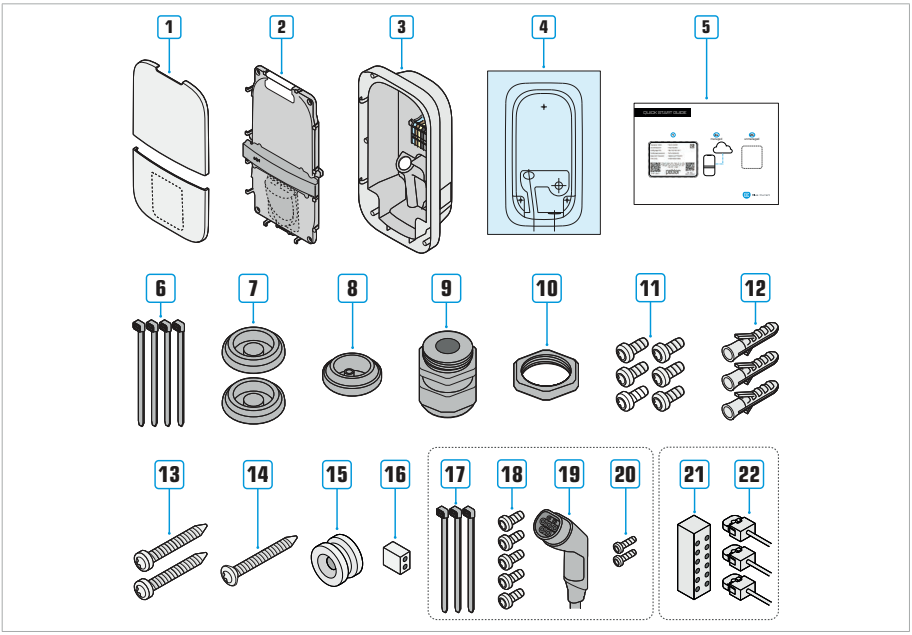

1 Beschermkappen (2×)
2 Voorpaneel
3 Base
4 Boormal
5 Quick guide
6 Kabelbinder (4×)
7 Doorvoertule voor netstroomkabel (2×)
8 Doorvoertule voor kabels van randapparatuur
9 M32 kabelwartel met reductie-inzetstuk
10 M32 kabelwartelmoer
11 TX20 schroef voor voorpaneel (6×)
12 8 mm wandplug (3×)
13 5× 50 mm TX30 schroef met bolle kop (2×)
14 5× 60 mm TX30 schroef met platte kop
15 Wandmontagehaak
16 BUS-afsluitjumper

Uitsluitend bij modellen met kabel:

17 Kabelbinder (3×)
18 TX20 vaste laadkabelschroef (5×)
19 Vaste laadkabel
20 3× 10 mm TX10 trekontlastschroef (2×)

Set voor dynamische load balancing (apart verkocht):

21 Verdeelblok voor stroomtransformatoren
22 Stroomtransformator (1 of 3 stuks)

3.2. Onderdelenoverzicht

1. Status-LED
2. Omgevingslichtsensor
3. RFID-scanner
4. Display
5. Productidentificatielabel
6. a: Type 2 laadaansluiting
   b: Vaste type 2 laadkabel

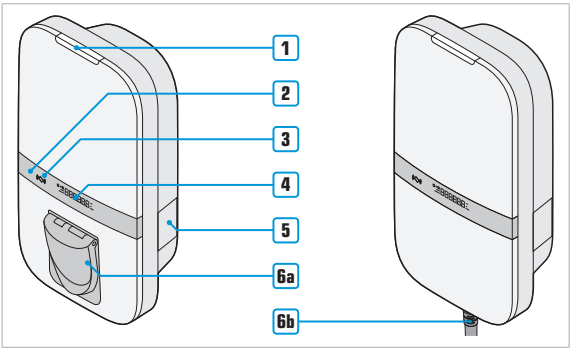

3.3. Kleuren van de status-LED's

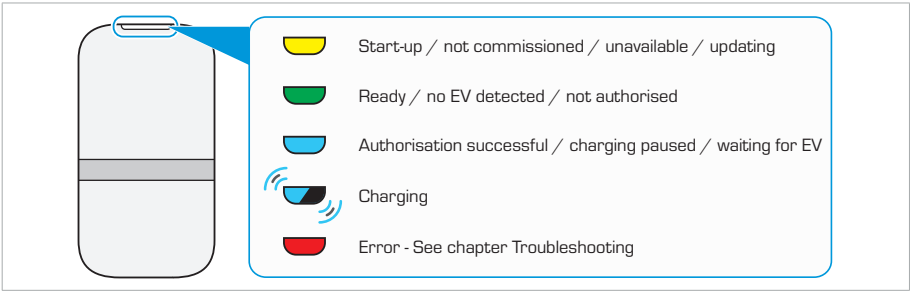

3.4. Interne aansluitingen

Het onderstaande overzicht toont alle in de lader aanwezige beschikbare aansluitingen.

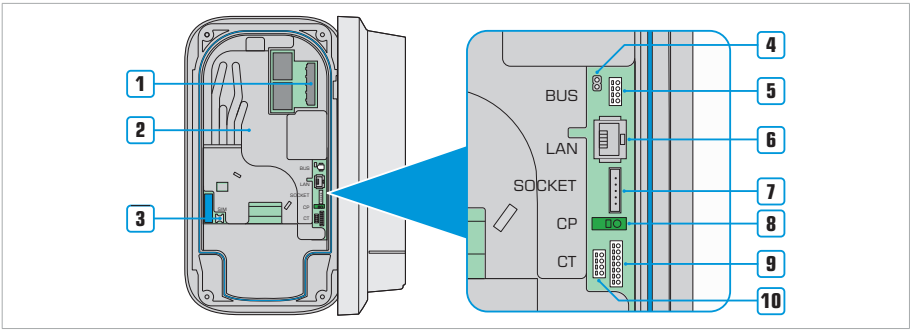

1 Stroomconnector
2 LED voor nauwkeurigheid van de energiemeter
3 SIM-kaarthouder*
4 BUS-afsluitjumper
5 BUS-connector
6 Ethernetconnector
7 Aansluitconnector
8 Connector voor het controlelampje
9 CT-spoelconnector
10 Digitale ingangsconnector*

*optioneel

4. De installatie voorbereiden

Voordat de lader wordt geïnstalleerd, is het belangrijk de volledige configuratie van de laadinstallatie te bepalen. Op deze manier kunt u alle benodigde kabels en randapparatuur goed voorbereiden en zo een snelle en succesvolle installatie verzekeren.

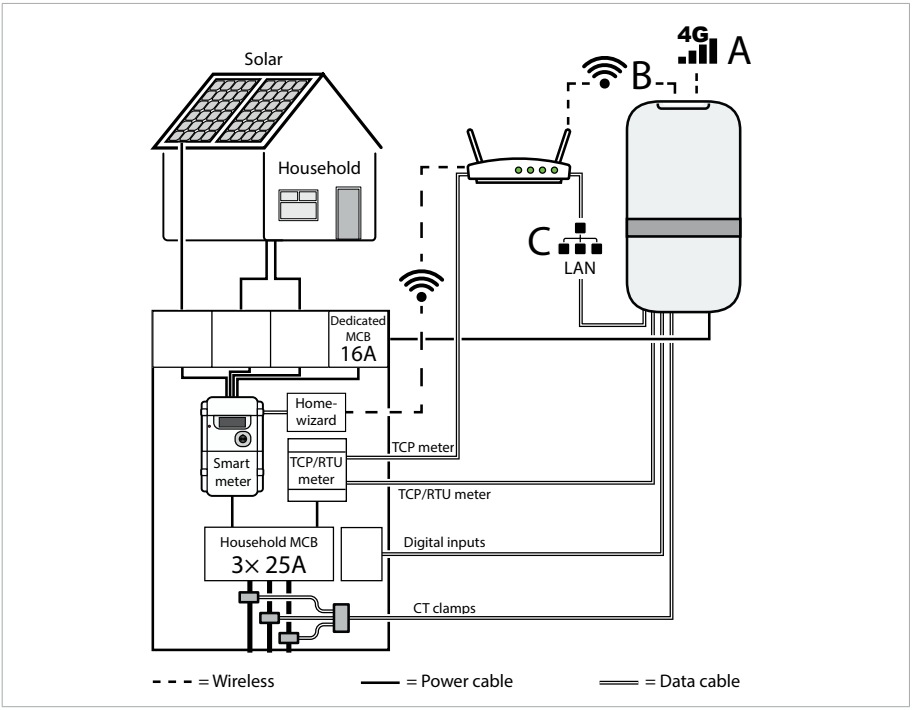

Enkele lader	Groep laders
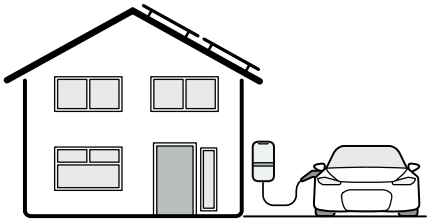	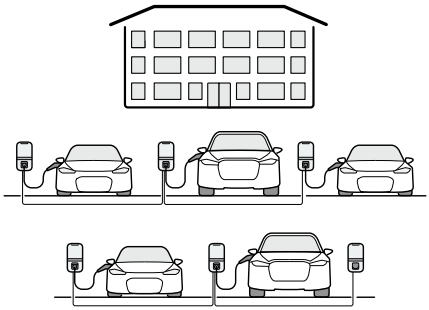

Ga naar paragraaf 4.1.

4.1. Functies van enkele lader

Dynamische load balancing

Dynamische load balancing bewaakt het realtime stroomverbruik van het elektriciteitsnet van het huishouden of het gebouw en past de stroom van de lader aan als andere apparaten worden gebruikt om zo overschrijding van de zekeringslimiet te voorkomen. Installeer hiervoor de Blue Current Wattson.

4.2. Netwerkaansluiting

De lader vereist een stabiele internetverbinding voor verschillende functionaliteiten, zoals een backoffice-aansluiting voor beheerde laders, firmware-updates en tijdsynchronisatie. Het ontbreken van een netwerkverbinding leidt tot beperkte functionaliteit van de lader. Drie aansluitmethoden zijn mogelijk:

Ethernetverbinding met een router of netwerkschakelaar.

De lader met een netwerkkabel op een router of netwerkschakelaar aansluiten.

LTE (2G/4G) met SIM-kaart.

Uitsluitend voor modellen met ingebouwd LTE-modem (WLACx-xxxxxxLxxxxx).

Zie bijlage C voor meer informatie over de modelidentificatiestring.

Plaats bij gebruik van een LTE-netwerkaansluiting een SIM-kaart.

Opmerking: de SIM-kaart kan bij levering al zijn geplaatst.

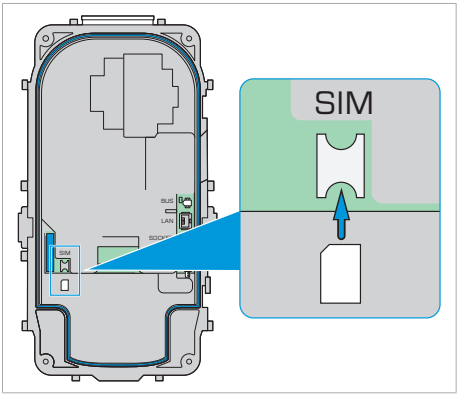

Wifi-aansluiting op een router.

Controleer voordat u een lader met een draadloze verbinding gaat installeren de stabiliteit van het netwerk, de signaalsterkte en de montagelocatie. Gebruik een signaalsterktemeter of een smartphone-app om de sterkte van het wifi-signaal te meten.

Plaats het meetinstrument exact waar de lader zal worden gemonteerd en noteer de sterkte van het signaal. Test onder standaardomgevingsomstandigheden, zoals gesloten deuren tussen de router en de lader.

Voor een betrouwbare verbinding moet het signaal sterker zijn dan -65 dBm.

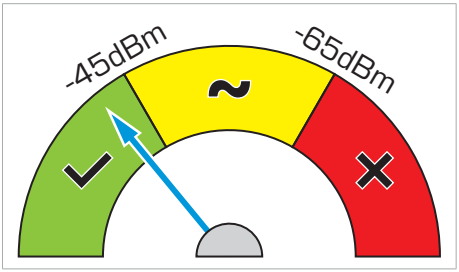

Overweeg bij een zwak signaal de volgende oplossingen:

- Gebruik een ethernetkabelaansluiting
- Plaats een wifi-repeater of toegangspunt

4.3. Benodigd gereedschap

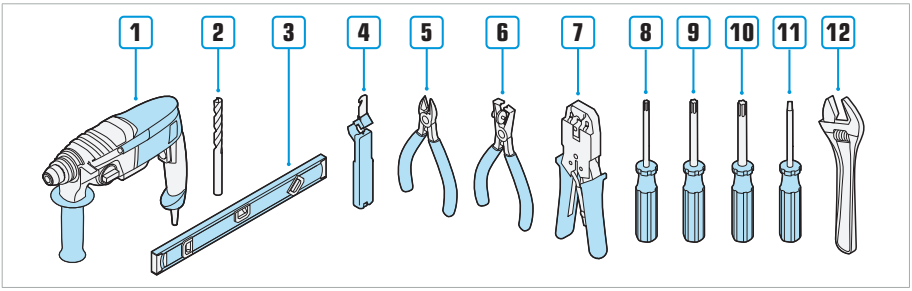

1. Elektrische boor
2. 8 mm boorbit
3. Waterpas
4. Kabelstripper
5. Kabelsnijder
6. Draadstripper
7. Krimptang voor de RJ45-connector
8. Torx-schroevendraaier T10
9. Torx-schroevendraaier T20
10. Torx-schroevendraaier T30
11. 2 mm platkopschroevendraaier
12. Verstelbare steeksleutel

4.4. Een locatie kiezen

Bepaal voordat de lader wordt geïnstalleerd de meest geschikte locatie en bereid deze voor. Volg de volgende stappen om optimale plaatsing en voorbereiding te verzekeren:

Kies een locatie waarbij de laadkabel de laadpoort van de EV kan bereiken zonder dat de kabel gespannen is. Houd rekening met het volgende:

- Installeer bij voorkeur op een locatie die tegen direct zonlicht is beschermd.
- Zorg voor minimaal 300 mm vrije ruimte rondom de lader.
- Plaats de montagering op een hoogte van 1400 mm.
- De voertuigconnector van de vaste kabel moet indien opgeborgen 0,5-1,5 m boven de grond hangen.

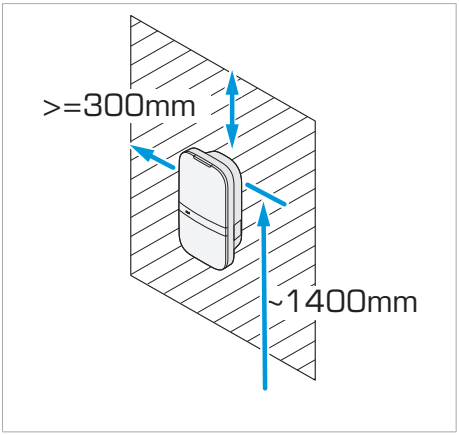

- De wand moet vlak zijn en de belasting kunnen dragen.
- De wand moet vrij zijn van water/gasleidingen en/of elektrische bedrading.
- De locatie moet aan de lokale bereikbaarheidsvoorschriften voldoen.

4.5. Kabels naar de locatie leggen

Aansluiting op het elektriciteitsnet

Bepaal allereerst het type elektriciteitsnet en het aantal fasen.

Plaats voor iedere lader een specifieke voorafgaande stroomonderbreker (MCB) en een aardlekschakelaar (RCD). De MCB (karakteristiek B of C) moet een stroomsterkte (max. 40 A) hebben die in overeenstemming is met de lokale netvoeding en de vereiste laadstroom. De RCD moet type A (30 mA) of type B (30 mA) zijn, afhankelijk van de lokale voorschriften.

Leg een stroomkabel tussen de specifieke MCB in de unit van de gebruiker en de installatielocatie. Zie de lokale installatie-eisen voor de specificaties met betrekking tot de kabel.

Netwerk

Leg als de lader een bedrade netwerkaansluiting vereist een netwerkkabel (max. 100 m) tussen een router of netwerkschakelaar en de installatielocatie.

Meetinstrument

- Leg voor CT-spoelen of een bedrade aansluiting op een Modbus TCP-meter een netwerkkabel (massieve draad wordt aanbevolen) tussen de meetlocatie van de gebruiker en de installatielocatie.
- Leg voor een Modbus RTU-meter een RS485 Modbus kabel tussen de meetlocatie van de gebruiker en de installatielocatie.

Actieve regeling van de stroom

Leg een netwerkkabel tussen de externe schakelaars en de installatielocatie van de lader. Leg voor groepsinstallaties de kabel naar de lader die als leider fungeert.

Verbinding voor het delen van dynamische belasting

- Leg voor serieschakeling RS485-kabels tussen iedere opeenvolgende installatielocatie.
- Leg voor een sterconfiguratie ethernetkabels (min. CAT5) tussen iedere installatielocatie en een router of netwerkschakelaar.

5. Installatie

5.1. De lader aan de wand monteren

Opmerking Zie voor montage van de installatie aan een paal (apart verkocht) de installatiehandleiding van de paal.

1. Bevestig de boorsjabloon met de bovenste markering ±1400 mm boven de grond aan de wand.
2. Voor betonnen of stenen wanden: Boor drie gaten van Ø8 mm door de markeringen.

Opmerking: Controleer of de sjabloon waterpas is.

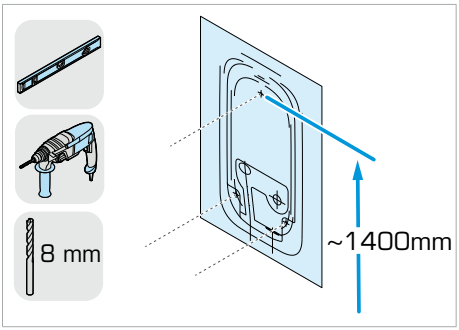

3. Voor betonnen wanden: Steek Ø8 mm pluggen in de gaten.
4. Schroef de montagering met de bijgeleverde 5x60 mm schroef met platte kop in het bovenste gat.

Opmerking: Plaats de platte zijde van de montagering tegen de wand.

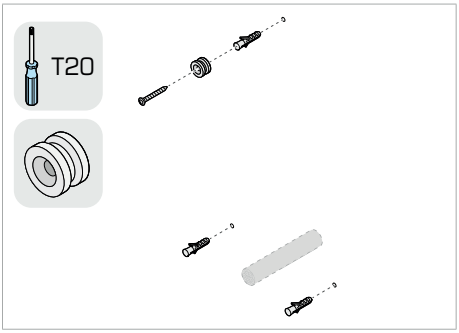

5. Open het voorpaneel.
6. Haal de stroomconnector uit het voorpaneel.
7. Leg het voorpaneel apart.

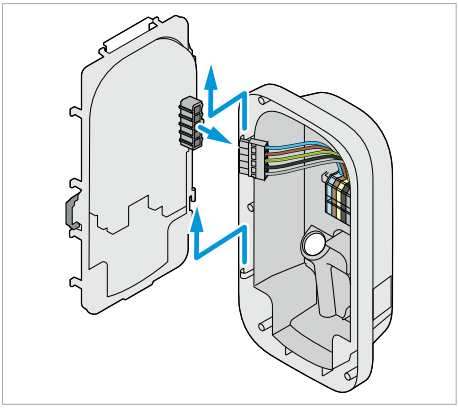

8. Plaats de doorvoertule voor de randapparatuur in het linkergat aan de achterzijde.

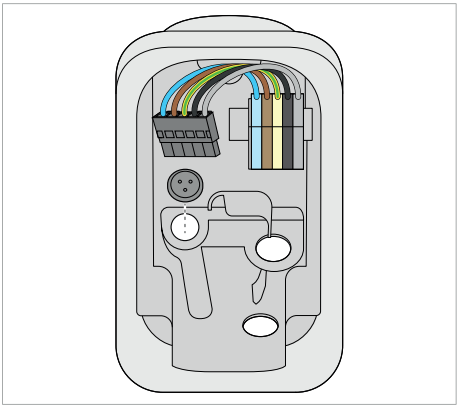

9. Selecteer de stroomkabelinvoer van uw voorkeur:
   A: Stroomkabelinvoer achterzijde
   B: Stroomkabelinvoer onderzijde

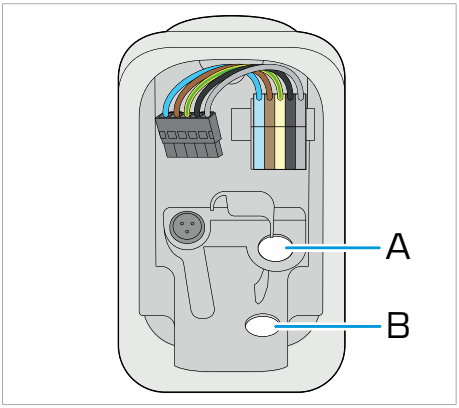

A: Stroomkabelinvoer achterzijde	B: Stroomkabelinvoer onderzijde
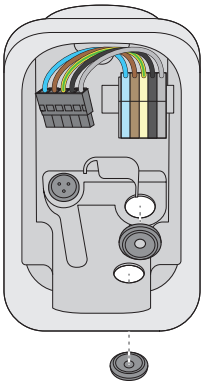	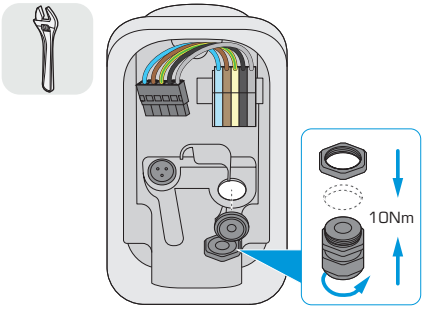
1. Plaats een kabeldoorvoertule in het gat rechtsonder. 2. Maak een gat in de andere kabeldoorvoertule. 3. Plaats de kabeldoorvoertule in het gat rechtsboven.	1. Plaats een kabeldoorvoertule in het gat rechtsboven. 2. Plaats een kabeldoorvoertule in het gat rechtsonder. **Opmerking**: Maak gebruik van het reductie-inzetstuk voor Ø9 - 14 mm stroomkabels. 3. Zet de kabelwartel met 10 Nm vast.

MEDEDELING Controleer of de doorvoertules goed zijn geplaatst om bestendigheid tegen binnendringing van water, stof en insecten te garanderen.

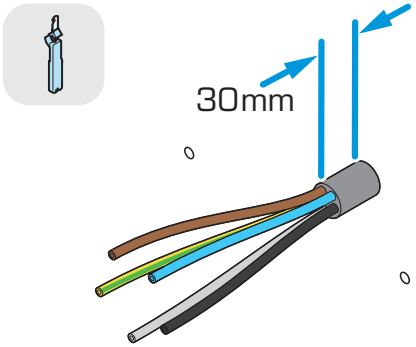	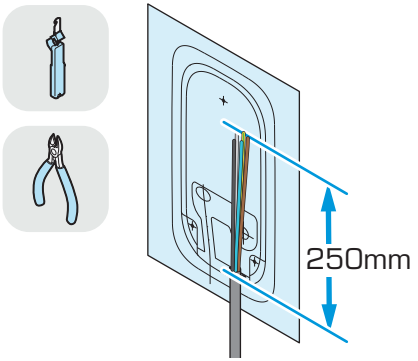
4. Strip de isolatie van de stroomkabel. Houd 30 mm isolatie bij de wand over om een waterdichte passing van de kabeldoorvoertule te verzekeren.	4. Strip 250 mm van de isolatie van de stroomkabel.

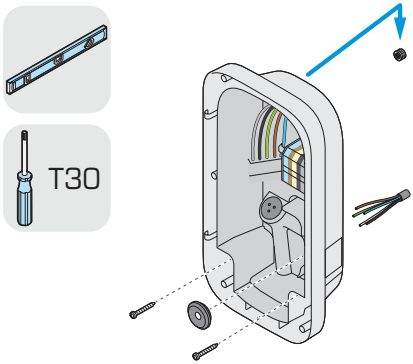

5. Duw de stroomkabel door de doorvoertule.
6. Steek de ethernetkabel(s) door de doorvoertule voor randapparatuur.
7. Hang de houder over de montagering en duw deze stevig omlaag.
8. Bevestig de houder met twee bijgeleverde 5×50 mm schroeven met bolle kop aan de wand.

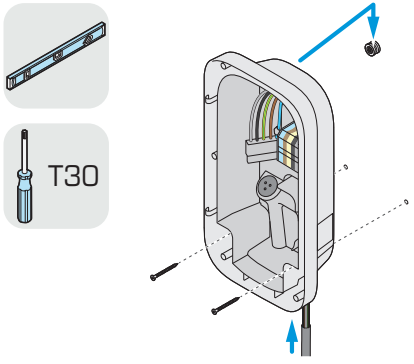

5. Duw de stroomkabel door de kabelwartel.
6. Steek de ethernetkabel(s) door de doorvoertule voor randapparatuur.
7. Hang de houder over de montagering en duw deze stevig omlaag.
8. Bevestig de houder met twee bijgeleverde 5×50 mm schroeven met bolle kop aan de wand.

5.2. De stroomkabel aansluiten

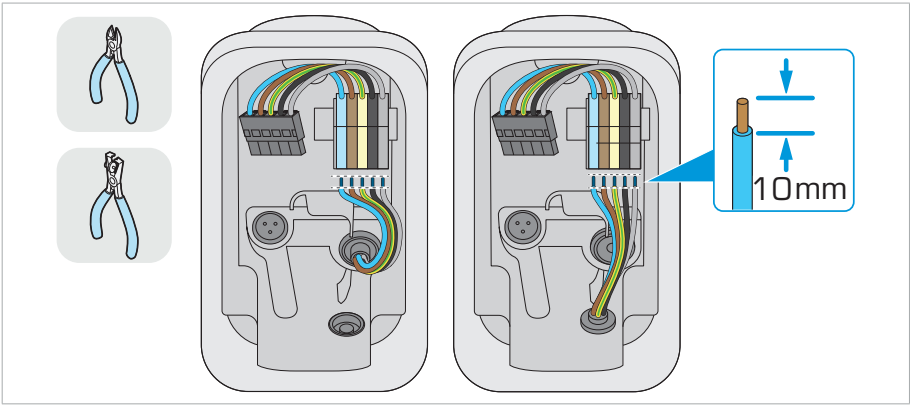

1. Snijd de netvoedingsdraden op de juiste maat en zorg dat de draden zo kort mogelijk zijn om problemen met het plaatsen van het voorpaneel te voorkomen.
2. Strip 10 mm van de netvoedingsdraden.
3. Geleid de netvoedingsdraden naar het aansluitblok langs de rechterzijde van de kabelbescherming.

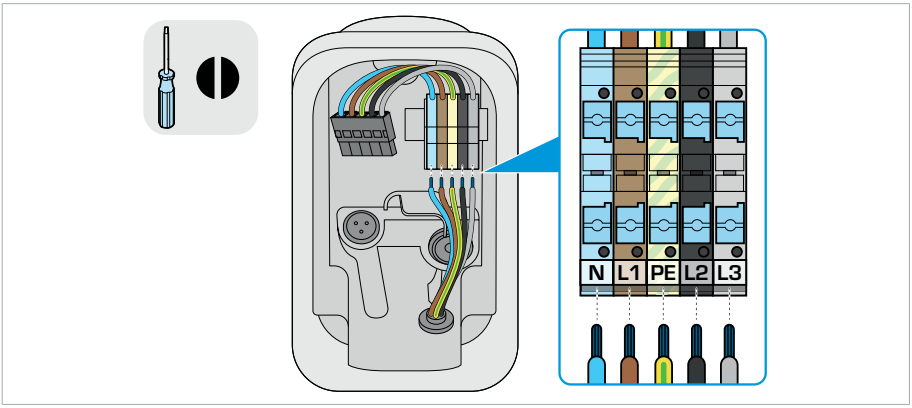

4. Plaats de netvoedingsdraden in de drukconnectors volgens het elektriciteitsnet.

5.2.1. Enkele lader

3-fase	1-fase	2-fase zonder neutraal (Delta-netwerk met IT-aardingssysteem)
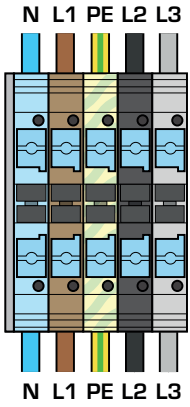	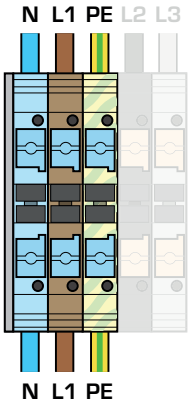	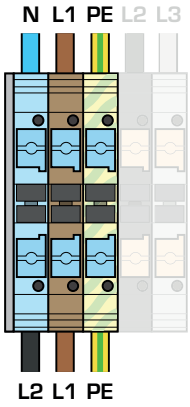

MEDEDELING Installeer uitsluitend volgens het schema van het IT-aardingssysteem nadat u de spanning van 230 V tussen twee fasen heeft gecontroleerd. Aansluiting van een ander netwerksysteem volgens dit schema zal de lader onherstelbaar beschadigen.

Schakel tijdens de inbedrijfstelling de aardingsbewaking op IT-aardingssystemen uit.

5.2.2. Laders in een groep

Pas bij het installeren van laders in een groep op één netwerkaansluiting faserotatie toe om de belasting over alle fasen te verdelen en onbalans tussen de fasen te voorkomen. Plaats om faserotatie toe te passen de fasedraden van de stroomkabel afwisselend in het aansluitblok binnen in de lader.

Lader 1	**Lader 2**	**Lader 3**	**enz.**
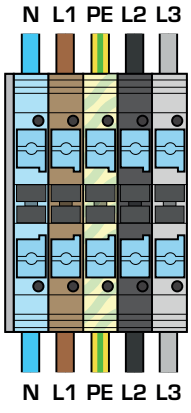	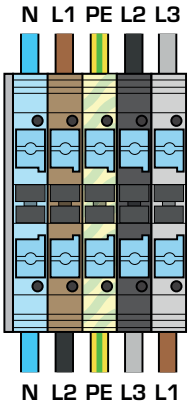	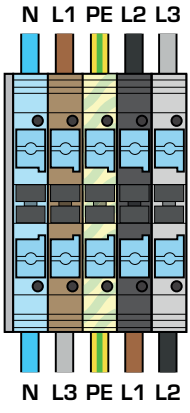	
RST (L1L2L3)	STR (L2L3L1)	TRS (L3L1L2)	

5.3. De vaste laadkabel aansluiten - uitsluitend voor modellen met vaste kabel

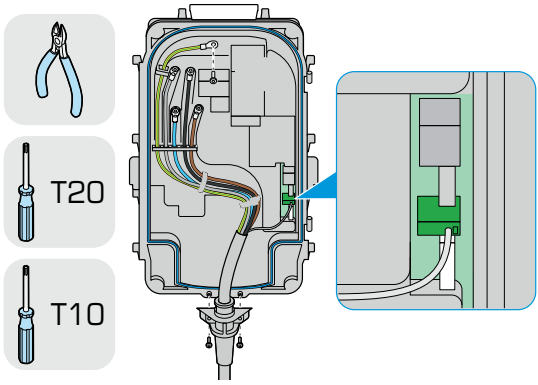

1. Bevestig de trekontlasting van de vaste stroomkabel aan het voorpaneel.
   Gebruik twee 3×10 mm trekontlastschroeven. Draai aan tot 1,1 Nm.
2. Plaats de witte CP-draad in de CP-drukconnector op de printplaat van het voorpaneel.
3. Leid de stroomdraden door de draadbeschermers op het voorpaneel.
   De beschermers zijn gelabeld met 'PE – L3 – N – L2 – L1'.

4. Sluit de fase (L1, L2, L3), de neutraal (N), en de aardingsdraden (PE) op de aansluitblokken aan. Gebruik hiervoor vijf M4×10 mm schroeven. Draai aan tot 2 Nm.
5. Zet de stroomkabels met twee kabelbinders aan het voorpaneel vast.

5.4. Het voorpaneel plaatsen

1. Plaats het voorpaneel op de scharnieren van de houder.
2. Sluit de stroomconnector op het voorpaneel aan. Druk tot u de connector op zijn plaats hoort klikken.

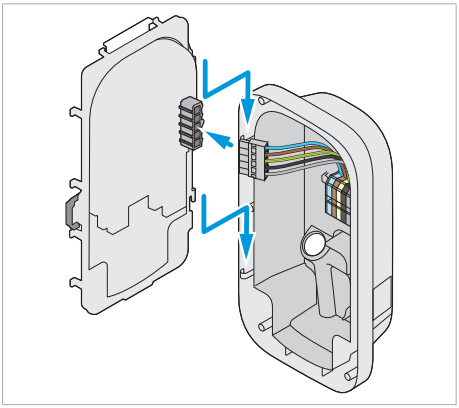

5.5. Een netwerkaansluiting maken

MEDEDE-LING Minimaal vereiste netwerkkabels zijn UTP (Cat 5), maar wij adviseren gebruik van S/FTP (Cat 6) kabels voor stabiliteit.

5.5.1. Bedrade netwerkaansluiting

Sluit als het om een bedrade netwerkaansluiting gaat de lader met een netwerkkabel op een router met internetverbinding aan.

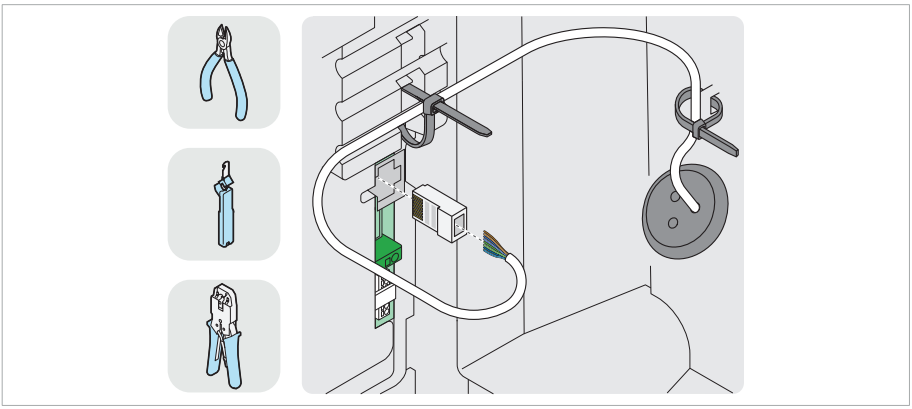

1. Maak een gat in de doorvoertule voor randapparatuur.
2. Duw de netwerkkabel door het gat.
3. Bevestig een RJ45-connector met een krimptang aan de netwerkkabel.

Opmerking: Zorg dat de volgorde van de draden aan beide zijden van de kabel hetzelfde is.

4. Steek de netwerkkabel in de connector op het voorpaneel.
5. Zet de netwerkkabel met twee kabelbinders aan het voorpaneel en de houder vast.

5.5.2. Wifi-verbinding

Sluit als geen van beide opties beschikbaar is de lader tijdens de inbedrijfstelling via wifi op een draadloos netwerk aan.

Opmerking: voor de wifi-verbinding is een ontvangst van minimaal -65dB vereist.

5.6. De lader sluiten

1. Steek de stroomconnector in het voorpaneel.
2. Voer een aardingscontinuïteitscontrole uit.
3. Controleer of geen water, vuil of vreemde objecten in de lader aanwezig zijn.

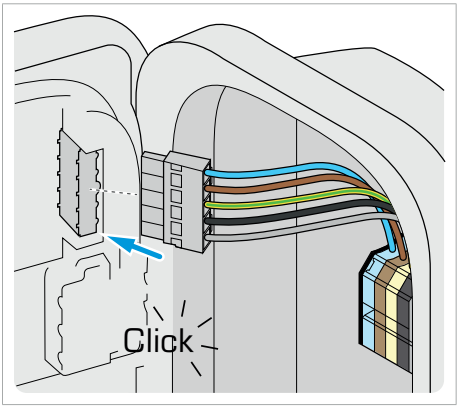

4. Sluit het voorpaneel.
   Opmerking: Controleer of geen kabels tussen de base en het voorpaneel bekneld zitten.
5. Zet het voorpaneel met zes bijgeleverde M4×10 mm schroeven met 2 Nm volgens de in de bovenstaande afbeelding aangegeven volgorde vast.

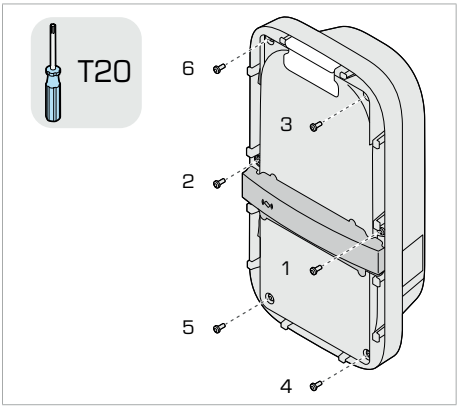

5.7. De voeding schakelen

WAARSCHUWING!

Controleer of het voorpaneel is gesloten en vastgezet om het risico van een elektrische schok te voorkomen.

1. Schakel de stroomonderbreker in de unit van de gebruiker in.
   Tijdens het opstarten brandt de LED geel.
2. Ga naar paragraaf Inbedrijfstelling.
   Opmerking: Als de indicator rood wordt, heeft de lader een fout gedetecteerd. Zie hoofdstuk 7. voor het oplossen van problemen.

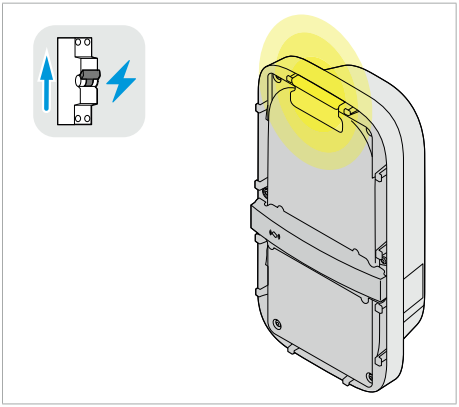

6. Inbedrijfstelling

Tijdens het opstarten van de lader als de LED geel brandt, kunt u de lader in bedrijf stellen. Sluit allereerst de lader aan.

6.1. Verbinding met de wifi-hotspot van de lader maken

De wifi-hotspot biedt direct toegang tot de webinterface van de lader (bijv. voor de inbedrijfstelling). De hotspot is standaard gedurende 15 minuten na het inschakelen van de stroom actief.
De informatie over het draadloze netwerk van de lader is op de sticker in de Quick guide van de lader afgedrukt.



Schakel wifi op uw apparaat in, selecteer de naam van de **Hotspot** in de lijst van beschikbare netwerken en voer het **wifi-wachtwoord** in.
Opmerking: Op mobiele apparaten kunt u voor directe verbinding ook de QR-code voor de **Wifi-hotspot** scannen.

Opmerking Schakel om de hotspot opnieuw voor 15 minuten te activeren de voeding uit en weer in.

6.2. De online installatiewizard voltooien

Wanneer verbonden, open de inbedrijfstellingsinterface door naar de **Config page URL**: 172.16.0.1 of het lokale adres BCUP-XXXXXXX.local te browsen,

Op mobiele apparaten kunt u ook de QR-code van de **webinterface** op de sticker in de Quick guide scannen.

Vink het vakje aan om te bevestigen dat u gekwalificeerd bent en druk op **Start**.

6.2.1. WLAN

1. Schakel **Wifi** in en selecteer het wifi-netwerk in de lijst van **Beschikbare netwerken.**
2. Voer het wifi-wachtwoord in om de lader met het netwerk te verbinden.

Als de verbinding is gelukt, staat de **Netwerkstatus** op **Verbonden**.

6.2.2. Firmware

1. **Controleer op updates** om te verzekeren dat de nieuwste firmware voor de lader is geïnstalleerd. **Opmerking**: na het installeren van nieuwe firmware start de lader opnieuw op en gaat de verbinding met de inbedrijfstellingsinterface verloren. Maak na het herstarten opnieuw verbinding met de wifi-hotspot en open opnieuw de inbedrijfstellingsinterface door de QR-code van de **webinterface** te scannen.

6.2.3. Algemene installatie

1. Selecteer uw **Tijdzone**.
2. Selecteer de **Installatiestroomlimiet** per fase van uw elektriciteitsnet.
3. Voor IT-netwerksystemen: schakel **Aardingsbewaking** uit.
4. Selecteer het aantal op de lader **Aangesloten fasen**.
5. Schakel voor installatie in Duitsland of Oostenrijk **Fase onbalans bewaking** in.

6.2.4. Autorisatie

1. Selecteer of u **beheerde** autorisatie door een laadpuntbeheerder wilt of de lader op zichzelf met **onbeheerde** autorisatie wilt laten werken.

Voor beheerd:

2. Selecteer de gewenste **Backoffice**.
3. Indien van toepassing: voer de klant-specifieke code na de **Backoffice-URL** in voor beheer van de autorisatie.

Voor onbeheerd:

4. Selecteer of autorisatie voor het starten van een laadsessie is vereist.
5. Druk als autorisatie is vereist op **+** om een nieuwe RFID-token voor de lader te registreren.
6. Scan de bijgeleverde RFID-token die aan de Quick guide is bevestigd door deze over de RFID-lezer op de lader te bewegen.

Een pieptoon klinkt als de tag wordt gedetecteerd.

7. Voer een naam in voor de RFID-token en druk op **Toevoegen**.
   Opmerking: U kunt na de inbedrijfstelling via de gebruikerswebinterface meer tags toevoegen en de onbeheerde autorisatie inschakelen en uitschakelen.
8. Druk op **Volgende** ´.

6.2.5. Voltooien

1. Druk op **Voltooien en herstarten**.

De lader start opnieuw op en de verbinding met de inbedrijfstellingsinterface gaat verloren. Na het herstarten wordt de status-LED groen als de lader opnieuw is opgestart en gereed is voor gebruik.

Opmerking: Neem als de LED geel gaat branden en het laadpunt voor beheerde autorisatie is geconfigureerd contact op met de laadpuntbeheerder om het laadpunt in zijn systeem op te nemen.

Opmerking: Zie als de status-LED rood knippert hoofdstuk 7. om het probleem op te lossen.

Enige zaken om tijdens de inbedrijfstelling te noteren:

- Schakel voor IT-netwerksystemen **Aardingsbewaking** uit.
- Schakel bij installatie in Duitsland of Oostenrijk **Digitale inputs** in als de netwerkbeheerder dit vereist.
- Zorg bij **backoffice-verbinding** dat de APN-instellingen met de SIM-kaart in de lader overeenkomen en stel de lader in op **Beheerd** in het scherm **Autorisatie**.
- Selecteer bij **Modbus RTU** als meetinstrument het merk en het model van de RTU-meter en stel de communicatieparameters (baudrate, slave-adres, pariteit, stopbits) zo in, dat ze met de parameters van de RTU-meter overeenkomen.
- Selecteer bij **Modbus TCP** als meetinstrument het merk en het model van de TCP-meter als meetinstrument en voer het IP-adres van de TCP-meter in.

6.3. De voorpanelen bevestigen

Lijn nu de lader in bedrijf is gesteld de voorpanelen met de display uit en duw de voorkappen op het voorpaneel tot u een klik hoort.

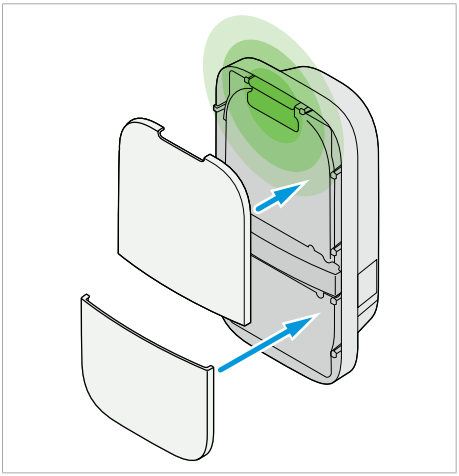

7. Probleemoplossing

Als een fout wordt gedetecteerd, geeft de status-LED dit met een reeks rode knipperende lampjes aan. Dit hoofdstuk legt uit hoe de gebruiker deze fouten kan verhelpen.

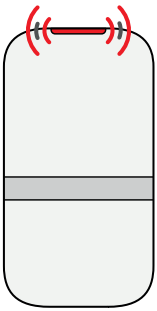

1×	**Verkeerde installatie of fout in de aarding**
	Neem contact op met de klantenservice als het probleem blijft bestaan.
2×	**Interne fout**
	1. Start het systeem opnieuw op met behulp van de webinterface. 2. Schakel de stroom uit en weer in om de lader te herstarten. Neem contact op met de klantenservice als het probleem blijft bestaan.
3×	**Fout bij het aansluiten van het EV**
	1. Haal de stekker van de laadkabel uit het voertuig. 2. Haal bij laders met een aansluitpunt de stekker van de laadkabel uit de lader. 3. Inspecteer de laadkabel en de stekker op vuil of schade. 4. Probeer als geen vuil of schade wordt aangetroffen de laadsessie te herstarten. Neem contact op met de klantenservice als het probleem blijft bestaan.

8. Buiten bedrijf stellen

WAARSCHUWING!

- Uitsluitend erkende installateurs mogen de lader buiten bedrijf stellen.
- Schakel voordat u het voorpaneel opent de voeding uit en pas de juiste veiligheidsprocedure toe om het risico van een elektrische schok te vermijden.

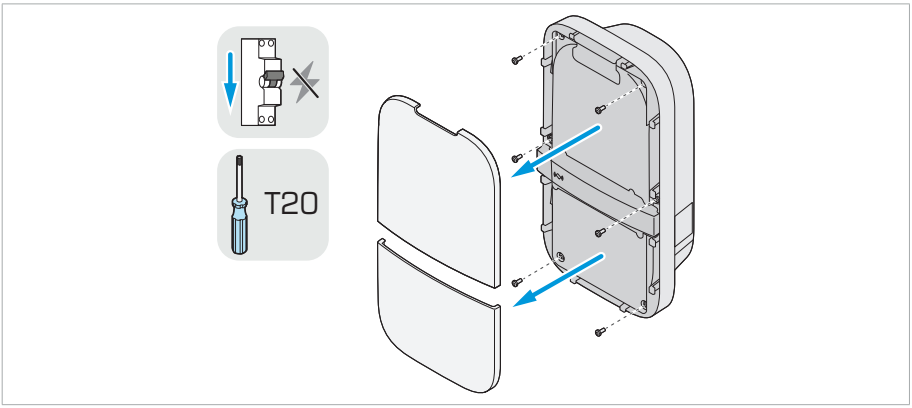

1. Schakel de netvoeding naar de lader uit.
2. De kappen worden met kliksluitingen op hun plaats gehouden. Plaats uw vingers achter de voorkappen en verwijder deze voorzichtig.

MEDEDE-LING Gebruik geen scherpe of metalen objecten om de voorkappen niet te beschadigen.

3. Verwijder de zes M4×10 mm schroeven van het voorpaneel.

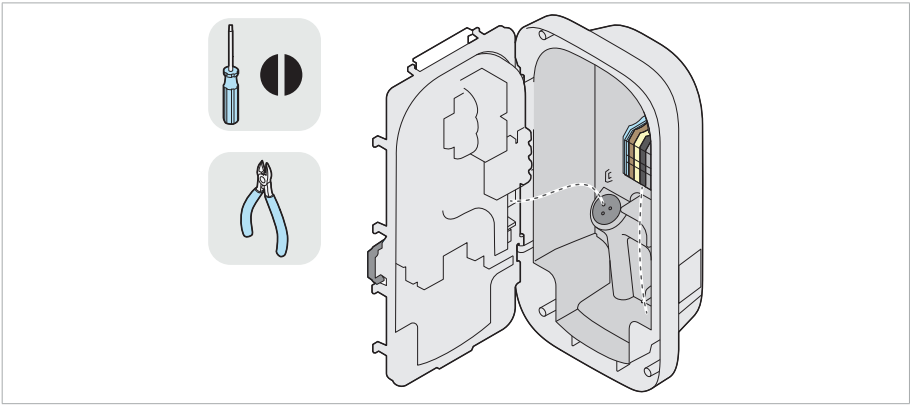

4. Open het voorpaneel.

5. Haal de netvoedingsstekker uit het voorpaneel.
6. Ontkoppel eventuele kabels en draden van randapparatuur van het voorpaneel en snijd alle kabelbinders door.
   Opmerking: Gebruik maximaal een 2 mm platkopschroevendraaier om de netwerkkabel van de aansluitingen los te maken.
7. Druk met een platkopschroevendraaier op de drukconnectors op het aansluitblok om de netvoedingsdraden te verwijderen.

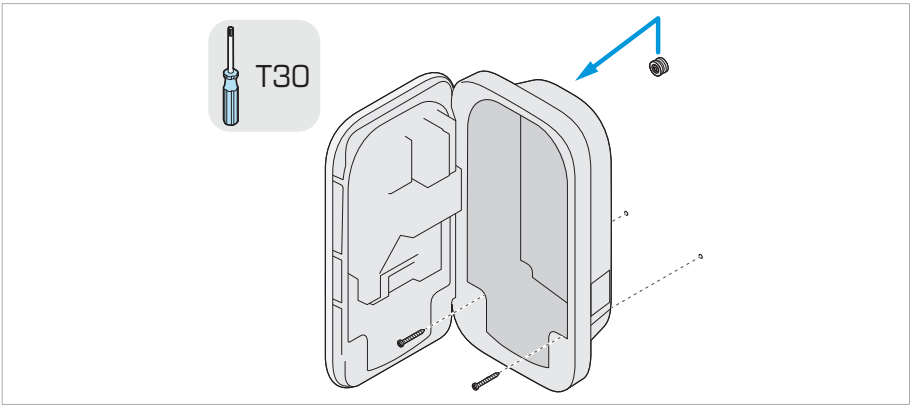

8. Verwijder de onderste twee wandschroeven uit de base.
9. Breng de lader omhoog om deze van de montagering los te maken en trek de lader van de wand af.
10. Verwijder de bovenste wandschroef en montagering.
11. Bewaar de montagering bij de lader voor opnieuw monteren in de toekomst.

9. Afvoeren

Voer de lader niet via het huishoudelijke afval af. Voer in plaats daarvan deze lader via een lokaal verzamelpunt voor elektrische/elektronische apparaten af om recycling mogelijk te maken en zo schadelijke en gevaarlijke effecten op het milieu te vermijden. Vraag uw gemeente of lokale instanties naar de betreffende adressen.

Het recyclen van materialen bespaart grondstoffen en energie en levert een belangrijke bijdrage aan de bescherming van het milieu.

BIJLAGE A :
CONFORMITEITSVERKLARING

Hierbij verklaart Prodrive Technologies N.E. B.V. dat het radioapparaat type AC lader voldoet aan richtlijn 2014/53/EU. De volledige tekst van de EU verklaring van overeenstemming is beschikbaar via het volgende internetadres: **peblar.com/downloads**

BIJLAGE B :
AANSPRAKELIJKHEIDSVERKLARING

De fabrikant aanvaardt geen aansprakelijkheid voor persoonlijk letsel, schade aan de lader of schade aan eigendommen die voortvloeien uit verkeerd gebruik, voorspelbaar misbruik of het niet naleven van de instructies zoals opgenomen in deze handleiding. Dit geldt ook voor ongeoorloofde modificaties van de lader en het gebruik van niet-goedgekeurde reserveonderdelen of accessoires.

Blue Current B.V. sluit hierbij alle aansprakelijkheden, garanties en voorwaarden uit — zowel mondeling als schriftelijk, uitdrukkelijk of stilzwijgend — zoals deze door de wet, de klant of anderszins kunnen worden gesteld. Dit omvat, maar is niet beperkt tot, garanties met betrekking tot geschiktheid voor een bepaald doel, juistheid van de beschrijving en kwaliteit, voor zover dit volgens de toepasselijke wetgeving maximaal is toegestaan. Blue Current B.V. heeft de inhoud van dit document naar beste weten samengesteld. Er wordt echter geen uitdrukkelijke of impliciete garantie gegeven met betrekking tot de volledigheid, nauwkeurigheid, betrouwbaarheid of geschiktheid voor een specifiek doel van deze informatie. Specificaties en prestatiegegevens betreffen gemiddelde waarden binnen de geldende toleranties en kunnen zonder voorafgaande kennisgeving worden gewijzigd.

BIJLAGE C : **MODELIDENTIFICATIESTRING**

Iedere lader heeft een modelidentificatiestring die op het label aan de zijkant van de lader staat vermeld. Gebruik de modelidentificatiestring om de configuratie van uw lader te bepalen. Een uitleg van de modelidentificatiestring wordt onderstaand gegeven.

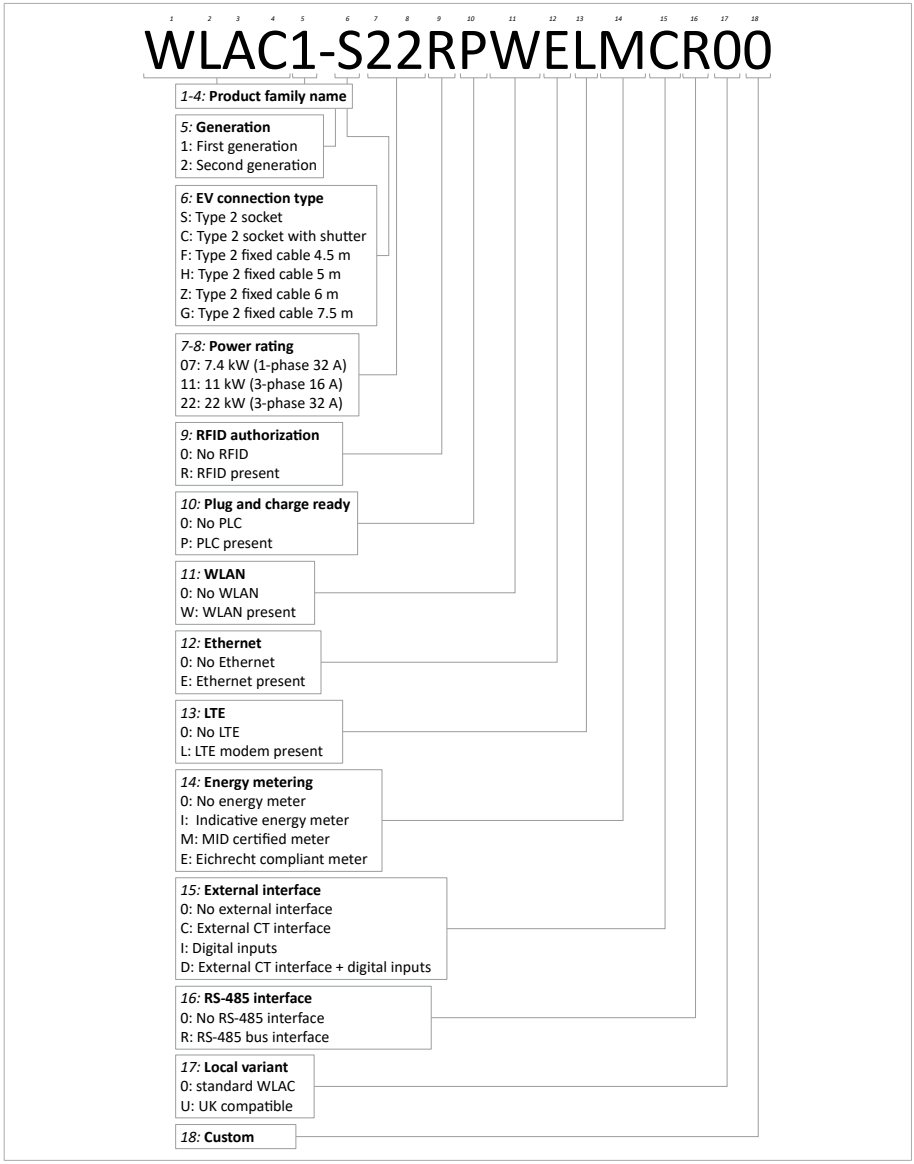

bluecurrent.nl