



HomePro Pole & Pole Base

Gebruikers- en installatiehandleiding

Blue Current

Inhoudsopgave

1. INLEIDING 2

2. ALGEMENE VEILIGHEIDSINFORMATIE 4

3. INSTALLATIE 4

3.1 Uitpakken 4

3.2 Vereist gereedschap 7

3.3 Installatie voor vloermontage 8

3.4 Installatie paalvoet 9

3.5 HomePro lader installatie 11

4. TRANSPORT, OPSLAG 13

5. GEBRUIK 13

6. INSPECTIE, ONDERHOUD EN REINIGING 13

7. ONTMANTELEN, UITSCHAKELEN EN AFVOEREN 14

8. BIJLAGE A: WOORDENLIJST 14

1. Inleiding

Deze gebruikershandleiding beschrijft de veilige en correcte installatie, onderhoud, gebruik en demontage van de HomePro Pole en Pole Base.

1.1 Productinformatie

De HomePro Pole is een robuuste metalen paal die speciaal ontworpen is voor de installatie van één of twee HomePro laders op locaties waar wandmontage niet mogelijk is.

De HomePro Pole is ontworpen om veilig geïnstalleerd te worden op betonnen oppervlakken of op de Pole Base, wat zowel stabiliteit als gemak garandeert.

De HomePro Pole biedt twee opties: de HomePro Pole Single voor de installatie van één HomePro en de HomePro Pole Dual voor de installatie van twee HomePro's zoals geïllustreerd in de tabel hieronder.

Naam	**HomePro Pole Single Floor Mount**	**HomePro Pole Dual Floor Mount**	**HomePro Pole Base**
	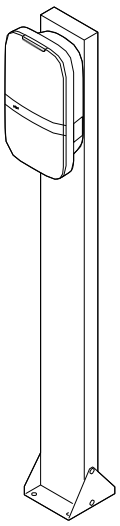	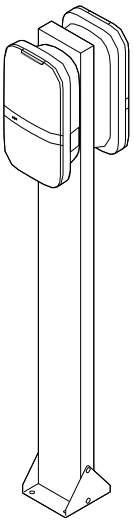	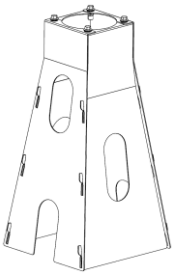
Aantal laders	1	2	-
Materiaal	Aluminium paal en roestvrijstalen voet		Staal (Magnelis)
Afwerking	Poedercoating met dubbele laag, RAL 9004		-
Gewicht	+- 5 kg		+/- 8 kg
Afmetingen incl. voet [H x B x D, mm]	1447 x 167 x 160		600 x 300 x 300
Pole Base gatenpatroon [mm]	125 x 125 (rechthoekig)		

2. Algemene veiligheidsinformatie

Lees alle veiligheidswaarschuwingen en instructies zorgvuldig door en volg ze op. Het niet opvolgen van onderstaande waarschuwingen en instructies kan leiden tot elektrische schokken, brand en/of ernstig letsel. We raden ten zeerste aan deze handleiding te bewaren voor toekomstig gebruik.

Symbool	Definitie	Uitleg
⚠	**WAARSCHUWING**	Mogelijke gevaarlijke situatie die, als deze niet wordt vermeden, kan leiden tot ernstig of dodelijk letsel.
	Attentie	Risico op ongewenst gedrag van de lader.

3. Installatie

⚠ **WAARSCHUWING:** De HomePro Pole en Pole Base mogen alleen worden geïnstalleerd door getraind en gekwalificeerd personeel dat deze handleiding grondig heeft gelezen.

⚠ **WAARSCHUWING:** De stroomtoevoer naar de installatiekabels moet worden uitgeschakeld voordat de HomePro Pole en Pole Base worden geïnstalleerd, totdat de installatie volledig is voltooid.

⚠ **WAARSCHUWING:** Installeer geen beschadigde HomePro Pole of Pole Base.

Let op: Controleer de plaatselijke installatienormen voor aanvullende vereisten om de HomePro Pole en Pole Base te installeren.

3.1 Uitpakken

Haal de HomePro Pole en optioneel de Pole Base uit de verpakking. Controleer of de producten onbeschadigd zijn.

Zorg ervoor dat de plaatselijke voorschriften worden opgevolgd bij het weggooien van het verpakkingsmateriaal. Scheid het plastic en kartonafval.

Controleer de inhoud van het HomePro Pole pakket:

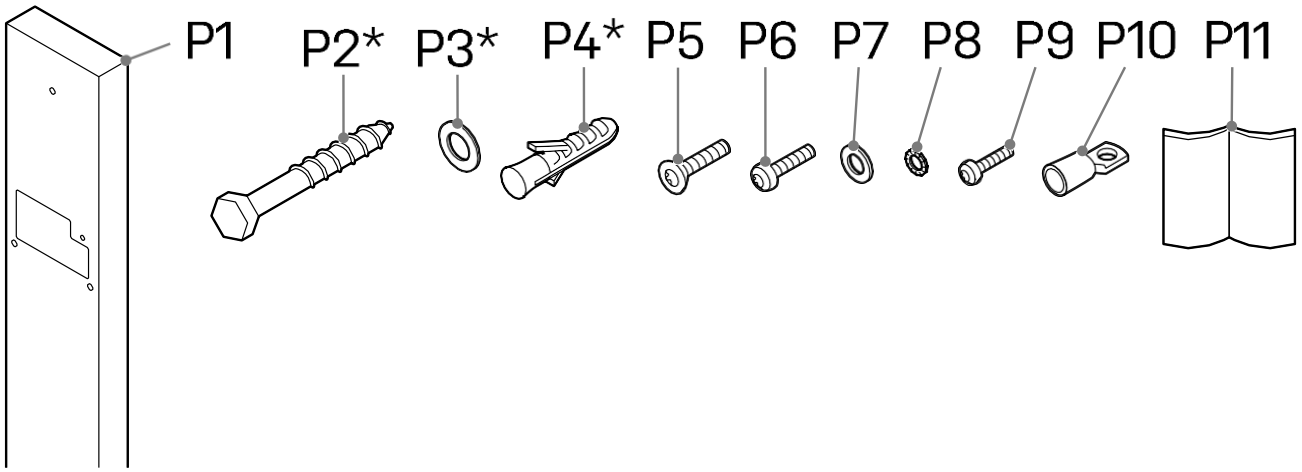

Aantal	Beschrijving	Maat	Hoeveelheid
P1	HomePro Pole	-	1
P2	Zeskantbout voor verankering	8x70	4
P3	Vlakke sluitring voor verankering	M8	4
P4	Nylon verankeringsplug	S10	4
P5	Verzonken schroef voor laderbehuizing	M5x20	1 (+1*)
P6	Platkopschroef voor laderbehuizing	M5x16	2 (+2*)
P7	Sluitring voor laderbehuizing	M6	2 (+2*)
P8	Getande ring voor PE-montage	M4	2 (+2*)
P9	Platkopschroef voor PE-montage	M4x12	1 (+1*)
P10	Kabelschoen voor PE-montage	M4, 6 mm²	2 (+2*)
P11	Gebruikers- en installatiehandleiding	-	1

* Alleen voor de HomePro Pole Dual-variant.

Controleer de inhoud van het Pole Base-pakket:

P12

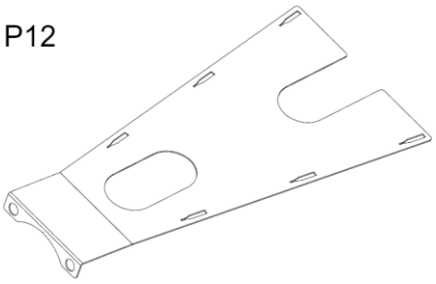

P13

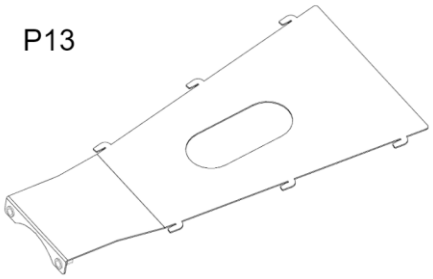

P14

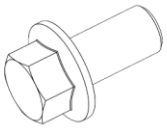

Aantal	Beschrijving	Maat	Hoeveelheid
P12	Plaat A	-	2
P13	Plaat B	-	2
P14	Montagebout	M10x20	4

3.2 Vereist gereedschap

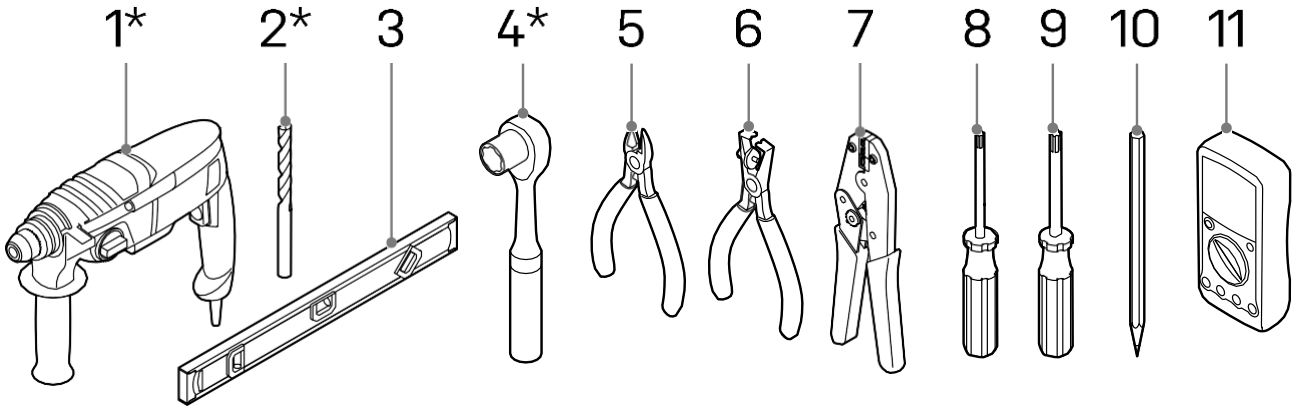

Aantal	Beschrijving	Maat
1	Boormachine*	-
2	Boor*	10 mm
3	Waterpas	-
4	Ratel met doppenset (Pole) Ratel met doppenset (Pole Base)	13 mm 15 mm
5	Zijkniptang	-
6	Striptang	-
7	Krimptang voor buisvormige kabelschoenen	6 mm² kabelschoen
8	Torx-schroevendraaier	T20
9	Torx-schroevendraaier	T25
10	Potlood	-
11	Meetapparatuur voor aardingsweerstandsmeting	-

* Alleen voor vloermontage.

3.3 Installatie voor vloermontage

Volg deze stappen alleen voor vloermontage van de HomePro Pole. Ga verder naar 3.4 voor de installatie van de Pole Base.

Stap 1: De ondergrond voorbereiden

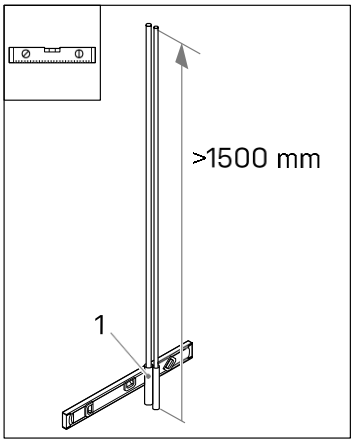

- Bereid een vlakke (betonnen) ondergrond voor.
- Breng mantelbuizen (**1**) aan in het beton voor de kabelgeleiding van de voedings- en datakabels

Let op: Houd voor de installatiekabels een lengte van minstens 1500 mm boven het installatieoppervlak aan.

⚠ **WAARSCHUWING:** Gebruik installatiekabels die voldoen aan de plaatselijke installatievereisten voor ondergrondse installatie van de netvoeding. De aanbevolen aderdoorsnede voor de HomePro Pole is 5x6 mm² of minder.

Stap 2: De gaten boren

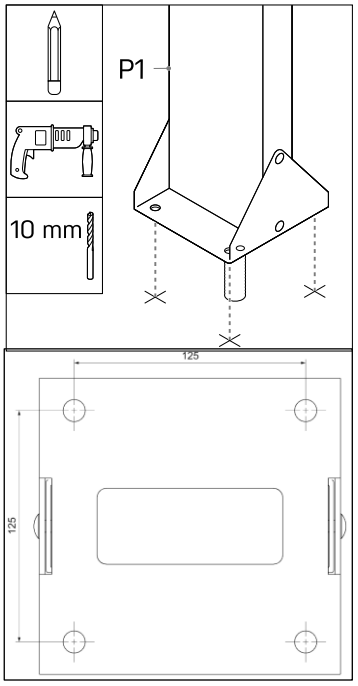

- Leid de installatiekabels door de paal (**P1**) en plaats de HomePro Pole over de beschermbuizen op het installatieoppervlak.
- Markeer de vier gaten van de voet op het installatieoppervlak in een rechthoekig gatenpatroon van 125 x 125 mm.
- Verwijder de HomePro Pole.
- Boor vier gaten op de ondergrond met een boor van 10 mm. Boor de gaten 70 mm diep.

Stap 3: De paal installeren

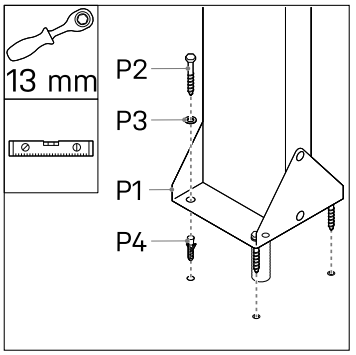

De pluggen en schroeven in deze stap zijn alleen bedoeld voor installatie op betonnen ondergrond.

- Plaats de vier pluggen (**P4**) in de geboorde gaten.
- Leid de installatiekabels door de paal (**P1**) en plaats de paal op het installatieoppervlak.

Bevestig de paal aan de vloer met de vier bouten (**P2**) en vlakke sluitringen (**P3**). Gebruik een 13 mm dop met een ratel voor het aandraaien van de bouten.

3.4 Installatie paalvoet

Volg deze stappen alleen voor installatie van de HomePro Pole op de Pole Base. Raadpleeg 3.3 voor installatie op de vloer.

Stap 1: Maak een gat

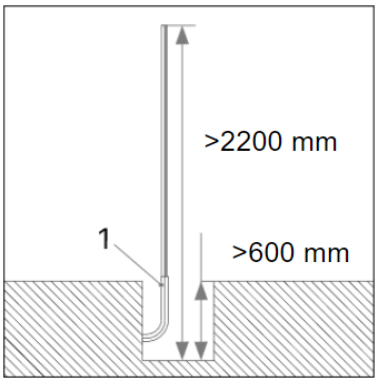

- Maak een gat van minstens 600 mm diep onder het bovenste bestratingsniveau.
- Breng de mantelbuizen (**1**) voor de voedings- en datakabels aan in het gat.

Let op: Houd voor de installatiekabels een kabellengte aan van minstens 2200 mm vanaf de onderkant van het gat.

⚠ **WAARSCHUWING**: Gebruik installatiekabels die voldoen aan de plaatselijke installatievereisten voor ondergrondse installatie van de netvoeding. De aanbevolen aderdoorsnede voor de HomePro Pole is 5x6 mm² of minder.

Stap 2: De Pole Base monteren

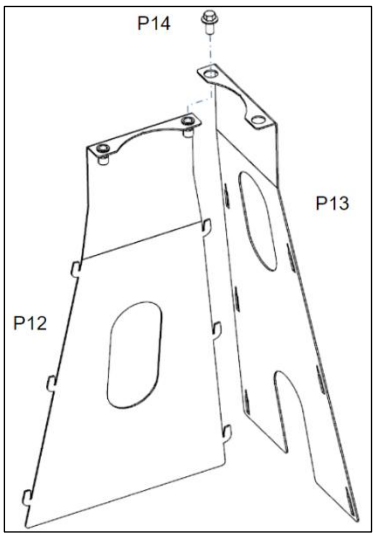

- Schuif de plaat (**P12**) over (**P13**).
- Installeer schroef (**P14**) losjes.
- Schuif nog eens platen (**P12**) en (**P13**) op het product.
- Installeer de schroeven (**P14**) losjes

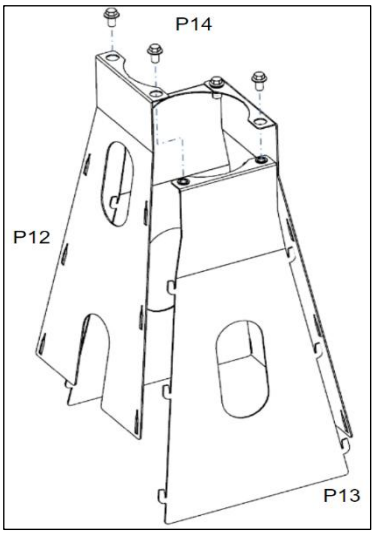

Stap 3: De Pole Base installeren

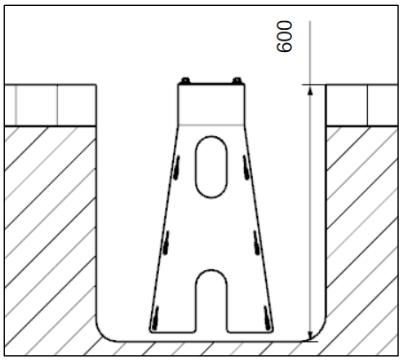

- Leid de installatiekabels door de onderkant van de Pole Base of door de openingen aan de zijkant, afhankelijk van de diepte van de installatiekabels.
- Plaats de Pole Base waterpas in het gat, met de bovenkant gelijk met het straatniveau.
- Voeg eventueel een mortel toe om de Pole Base te stabiliseren, afhankelijk van de grond.
- Verdicht de grond in en rond de Pole Base.

Let op: Zorg ervoor dat de voet van de HomePro Pole recht en stabiel staat.

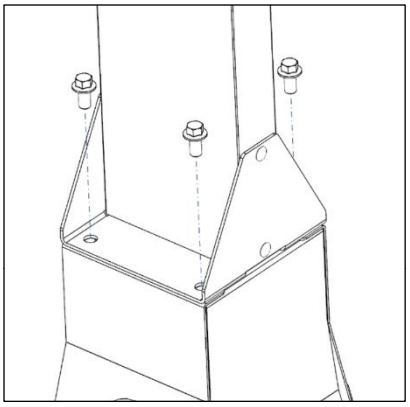

Stap 4: De HomePro Pole installeren

- Verwijder de 4 bouten (**P14**).
- Voer de installatiekabels door de HomePro Pole.
- Bevestig de HomePro Pole aan de basis met de bouten (**P14**).
- Draai de bouten vast met 40 Nm. Gebruik een 15 mm zeskantdop voor het aandraaien van de bouten.

Let op: Zorg ervoor dat de Pole Base recht en stabiel staat.

3.5 HomePro lader installatie

⚠ **WAARSCHUWING:** Controleer de plaatselijke installatienormen voor de voorschriften voor bescherming tegen elektrische schokken van de HomePro Pole. Het wordt aanbevolen om de HomePro Pole te aarden via de PE-aansluiting in de HomePro volgens de volgende stappen.

Stap 1: Aardedraad voorbereiden

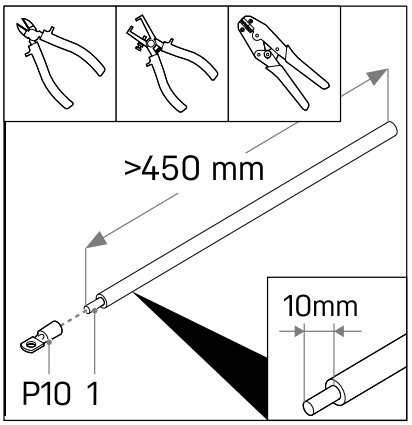

- Neem een aardedraad met een lengte van minstens 450 mm.

⚠ **WAARSCHUWING:** Gebruik een vertinde koperen draad met een doorsnede van 6 mm².

- Strip de aardedraad aan één uiteinde 10 mm met een striptang (**1**).
- Krimp een kabelschoen (**P10**) op het gestripte uiteinde van de aardedraad (**1**).

Stap 2: De HomePro Pole voorbereiden

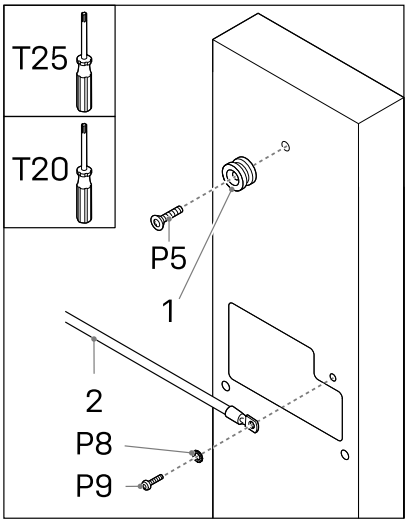

- Bevestig de montagehaak (**1**) aan de HomePro Pole met de verzonken schroef (**P5**). Gebruik een T25 bit om de schroef (**P5**) vast te draaien.
- Bevestig de aardedraad (**2**) aan de HomePro Pole met behulp van de kartelring (**P8**) en de platkopschroef (**P9**). Gebruik een T20 bit om de schroef (**P9**) vast te draaien.

⚠ **WAARSCHUWING:** Plaats de kartelring tussen de kabelschoen en de schroef.

⚠ **WAARSCHUWING:** Draai de schroeven vast met een moment van 2 Nm.

⚠ **WAARSCHUWING:** Wees voorzichtig bij het aandraaien van de schroeven. Gebruik een lage draaisnelheid om te voorkomen dat het schroefdraad van de roestvrijstalen schroeven vastloopt.

Let op: Zorg ervoor dat de aardedraad naar links is gericht zoals op de afbeelding.

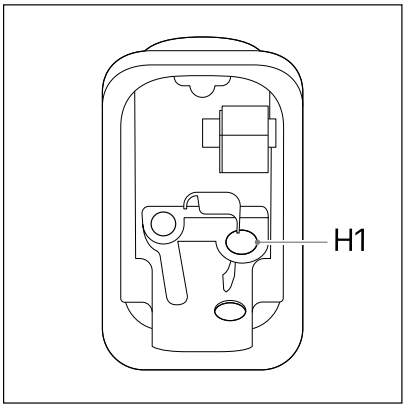

- Volg de installatiehandleiding van de HomePro lader om deze voor te bereiding op de installatie.
- Volg de stappen voor het installeren van de voedingskabel door het achterpaneel (**H1**).

Stap 3: De lader installeren

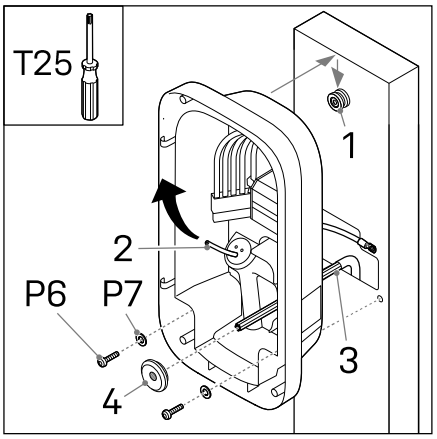

- Leid de aardedraad datakabels (**2**) door de doorvoertule voor randapparatuur van het achterpaneel.
- Leid het de netstroomkabel (**3**) door het achterste gat van het achterpaneel en sluit het af met de doorvoertule (**4**).
- Bevestig de het achterpaneel aan de montagehaak (**1**) en druk stevig naar beneden.
- Bevestig het achterpaneel aan de paal met de sluitringen (**P7**) en platkopschroeven (**P6**). Gebruik een T25 bit om de platkopschroeven (**P6**) vast te draaien.

  Let op: Draai de schroeven vast met een moment van 2 Nm.

  Let op: Wees voorzichtig bij het aandraaien van de schroeven. Gebruik een lage draaisnelheid om te voorkomen dat de schroefdraad van de roestvrijstalen schroeven vastloopt.
- Bevestig de voorkant (**4**) aan de laderbehuizing.
- Leid de aardedraad naar de locatie van de PE-schroef (aangegeven met "PE") op de voorzijde van de lader.

  Let op: Zorg ervoor dat de aardedraad onder en aan de linkerkant van de connector voor de voedingskabels (**5**) wordt geleid.

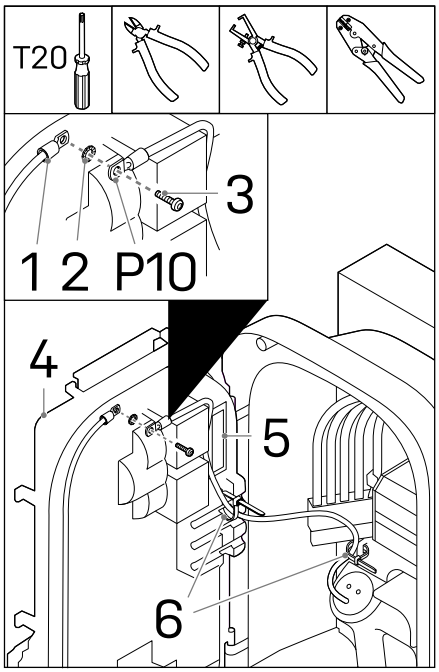

- Knip de aardedraad op lengte.
- Strip de aardedraad tot 10 mm aan het draadeinde.
- Krimp een kabelschoen (**P10**) op het gestripte uiteinde van aardedraad.
- Bevestig de aardedraad samen met de aardedraad voor de Type 2 laadkabel of socket (**1**) aan het PE-aansluitpunt van het voorpaneel (**4**) met behulp van de schroef (**3**) en de kartelring (**2**).

⚠ **WAARSCHUWING:** Draai de bevestigingen vast met een koppel van 2 Nm.

- Bevestig de aardedraad met kabelbinders (**6**) aan het achterpaneel en het voorpaneel.

⚠ **WAARSCHUWING:** Voer een aardingsweerstandsmeting uit voordat u verdergaat met de installatie van de lader

Volg de instructies in de installatiehandleiding van de HomePro lader om de installatieprocedure te voltooien.

4. Transport, opslag

Let op: Gebruik de originele verpakking voor transport en opslag van de HomePro Pole.

Let op: Wanneer u de HomePro Pole verplaatst, transporteert of opslaat, zorg er dan voor dat dit gebeurt binnen de volgende toegestane temperatuur en luchtvochtigheid:

Parameter	Specificatie
Omgevingstemperatuur	-40 °C tot +85 °C
Relatieve luchtvochtigheid	5% tot 95%

5. Gebruik

Let op: Oefen geen overmatige kracht uit op de HomePro Pole.

Let op: Gebruik de HomePro Pole niet voor andere doeleinden dan de installatie het gebruik van HomePro laders. Installeer geen andere apparatuur in of op de paal.

Let op: Wanneer u de HomePro Pole gebruikt, moet u ervoor zorgen dat dit gebeurt binnen de volgende toegestane temperatuur en luchtvochtigheid:

Parameter	Specificatie
Omgevingstemperatuur	-30 °C tot +50 °C
Relatieve luchtvochtigheid	5% tot 95%

Volg de gebruiksaanwijzing van de HomePro lader.

6. Inspectie, onderhoud en reiniging

⚠ **WAARSCHUWING:** De HomePro Pole mag alleen worden onderhouden door getraind en gekwalificeerd personeel dat deze handleiding heeft gelezen.

⚠ **WAARSCHUWING:** De elektrische voeding naar de AC-lader(s) moet worden uitgeschakeld voor er onderhoudswerkzaamheden worden uitgevoerd.

Let op: Reinig het product alleen met een droge doek. Gebruik geen agressieve schoonmaakmiddelen. Gebruik geen hogedrukreiniger.

Hoewel de HomePro Pole is gemaakt van duurzame materialen met een sterke poedercoating die uitstekend bestand is tegen corrosie is de levensduur van het product niet oneindig. Inspecteer het product regelmatig en repareer of gooi het product weg als het niet meer veilig te gebruiken is.

7. Ontmantelen, uitschakelen en afvoeren

⚠ **WAARSCHUWING:** De HomePro Pole mag alleen worden gedemonteerd door getraind en gekwalificeerd personeel dat deze handleiding heeft gelezen.

⚠ **WAARSCHUWING:** De stroomtoevoer naar de HomePro lader(s) moet worden uitgeschakeld voordat de HomePro Pole en Pole Base worden gedemonteerd. Volg de ontmantelingsprocedure van de HomePro lader(s) volgens de handleiding van de lader.

Volg de plaatselijke voorschriften om de HomePro Pole en de Pole Base correct af te voeren.

Gooi dit product niet weg met het huishoudelijk afval. Lever dit product in bij een plaatselijk inzamelpunt voor metaalafval om recycling mogelijk te maken en zo negatieve en gevaarlijke gevolgen voor het milieu te voorkomen. Vraag de gemeente of lokale autoriteiten naar hun respectieve adressen.

Recycling bespaart grondstoffen en energie en levert een belangrijke bijdrage aan het behoud van het milieu.

8. Bijlage A: Woordenlijst

Afkorting / Eenheid	**Beschrijving**
AC	Wisselstroom
PE	Aardbescherming
°C	Graden Celsius
mm	Millimeter
Nm	Newtonmeter