Blue Current

EasyConnect

Zo monteer je hem, **in 3 stappen**

1

Beugel op de muur

Boor twee gaten, plaats de pluggen en schroef de beugel met de pakking vast.

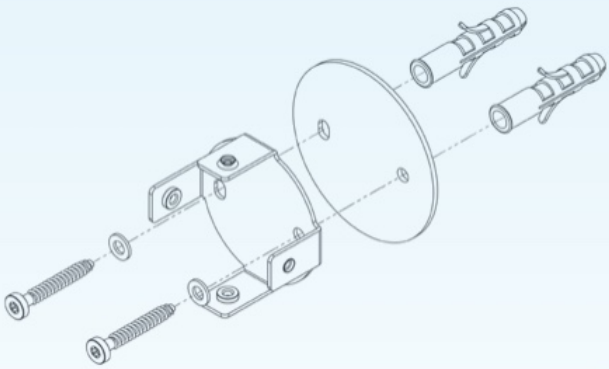

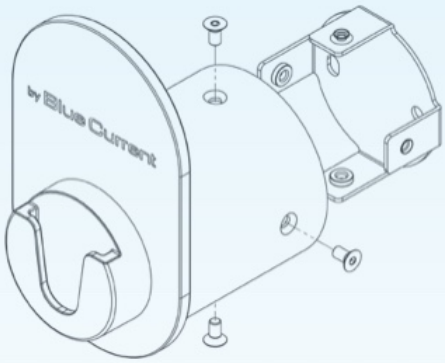

2

Kabelhouder erop

Schuif de kabelhouder over de beugel en zet hem vast met de vier boutjes.

3

Clip op de kabel

Monteer de clip vlak achter de stekker en zet hem vast met de twee boutjes.

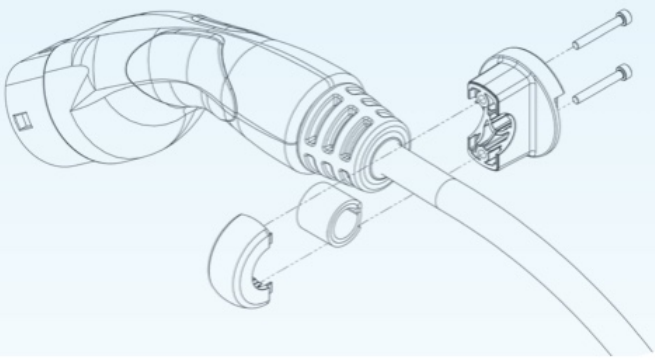

Klaar! Hang je stekker in de houder.
Vragen? Neem contact met ons op.

Zo hangt 'ie goed...